# Вертикальный многоступенчатый насос PURITY PVT 2-18 (N)

Многоступенчатые вертикальные насосы · Артикул 100602636 · Серия PVT

## 1. Обзор

Многоступенчатые насосы предназначены для промышленных систем обработки, промывки и очистки, для перекачки слабых растворов, кислот и щелочей, для систем фильтрации, повышения давления воды, водоподготовки, для систем отопления, вентиляции и кондиционирования, для ригации, для противопожарных систем и т.д.
Головка и основание насоса PVT изготовлены из чугунного литя. У насоса PVT из нержавеющей стали изготовлено рабочее колесо и вал.
Насос предназначен для перекачивания чистых невзрывоопасных жидкостей, без механических и волокнистых включений, не агрессивных к конструкционным материалам насоса, по своим физическим и химическим свойствам близким к воде.

### Основные данные

| | |
|---|---|
| Присоединительный размер | DN25 |
| Максимальная мощность, кВт | 2,2 |
| Максимальный напор, м | 175 |
| Максимальная производительность, м3/ч | 3,5 |
| Номинальный напор, м | 136 |
| Номинальная подача, м3/ч | 2 |
| Максимальное давление в системе, бар | 25 |
| Максимальная температура перекачиваемой жидкости, °C | -10...+120 |
| Гарантия, мес | 36 |

## 2. Гидравлические характеристики

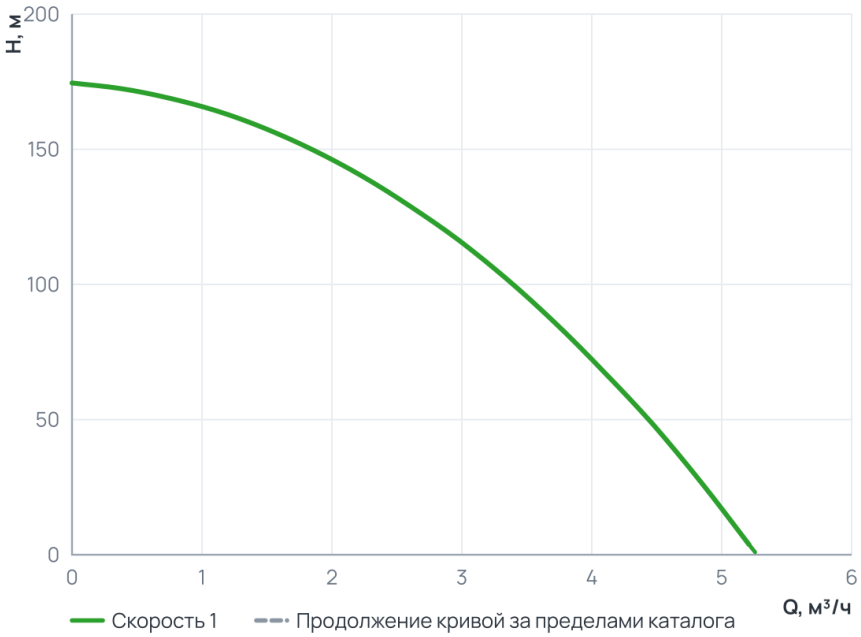


### Рабочий диапазон

| | |
|---|---|
| Подача Q | 0 ... 5,2 м³/ч |
| Напор H | 3,8 ... 174,5 м |

Пунктир на диаграмме — продолжение кривой за пределами каталога производителя.

## 3. Технические данные

### Общие сведения

| | | | |
|---|---|---|---|
| Серия | PVT | Вид насоса | Многоступенчатый, вертикальный насос |
| Гарантия, мес | 36 | Ответные соединения | Да |
| Страна производства | Китай | | |

### Гидравлические данные

| | | | |
|---|---|---|---|
| Номинальный напор, м | 136 | Максимальный напор, м | 175 |
| Номинальная подача, м3/ч | 2 | Максимальное давление в системе, бар | 25 |
| Максимальная производительность, м3/ч | 3,5 | Максимальная производительность, л/мин | 58,33 |

### Перекачиваемая среда

| | | | |
|---|---|---|---|
| Температура окружающей среды, °C | +1...+40 | Максимальная температура перекачиваемой жидкости, °C | -10...+120 |

### Материалы

| | | | |
|---|---|---|---|
| Материал вала | Нержавеющая сталь 304 | Материал корпуса | Серый чугун HT200 |
| Количество ступеней | 18 | Материал обмотки статора | Медь |
| Материал рабочего колеса | Нержавеющая сталь 304 | | |

### Монтаж и присоединение

| | | | |
|---|---|---|---|
| Вес, кг | 41 | Длина, мм | 917 |
| Высота, мм | 250 | Ширина, мм | 250 |
| Тип установки | Вертикальный | Присоединение | Фланцевое |
| Монтажная длина, мм | 250 | Присоединительный размер | DN25 |
| Комплект ответных фланцев | Не входит в комплект поставки | Диаметр условного прохода, мм | 25 |
| Диаметр входного отверстия, мм | 32 | Диаметр выходного отверстия, мм | 32 |

### Электродвигатель

| | | | |
|---|---|---|---|
| Частота, Hz | 50 | Степень защиты | IP55 |
| Параметры электросети | 400 | Частота вращения, об/мин | 2900 |
| Максимальная мощность, Вт | 2 200 | Максимальная мощность, кВт | 2,2 |

## 4. Габаритные размеры

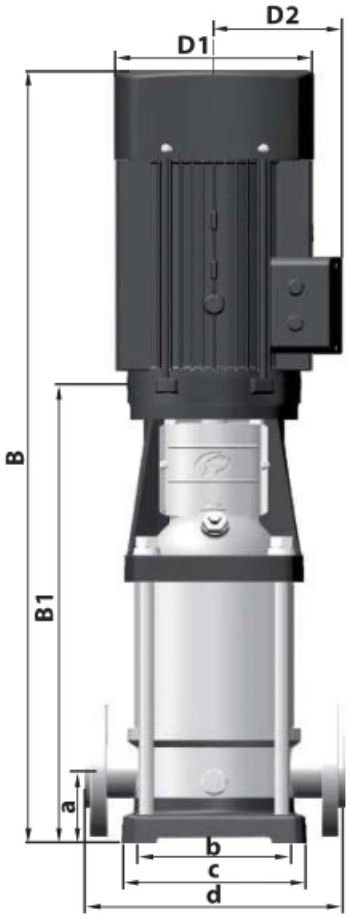


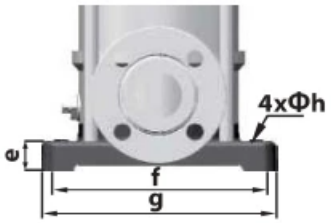


PVS

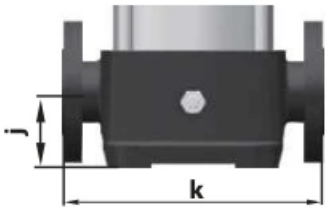


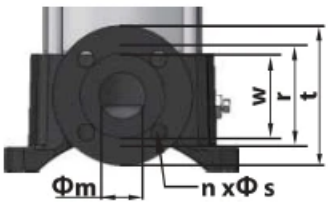


| МОДЕЛЬ | B1 | B | D1 | D2 | ОБЩ. | кг |
|---|---|---|---|---|---|---|
| 1–2 | 258 | 483 | 148 | 117 | DN=25<br>a=50<br>b=100<br>c=150<br>d=250<br>e=20<br>f=180<br>g=210<br>h=13<br>j=75<br>k=250<br>m=32<br>n=4<br>r=85<br>s=14<br>t=115<br>w=60 | 20 |
| 1–3 | 276 | 501 | 148 | 117 | | 20 |
| 1–4 | 294 | 519 | 148 | 117 | | 21 |
| 1–5 | 312 | 537 | 148 | 117 | | 21 |
| 1–6 | 330 | 555 | 148 | 117 | | 22 |
| 1–7 | 348 | 573 | 148 | 117 | | 23 |
| 1–8 | 366 | 591 | 148 | 117 | | 24 |
| 1–9 | 384 | 609 | 148 | 117 | | 25 |
| 1–10 | 402 | 627 | 148 | 117 | | 26 |
| 1–11 | 420 | 645 | 148 | 117 | | 26 |
| 1–12 | 448 | 693 | 170 | 142 | | 29 |
| 1–13 | 466 | 711 | 170 | 142 | | 30 |
| 1–15 | 502 | 747 | 170 | 142 | | 31 |
| 1–17 | 538 | 783 | 170 | 142 | | 33 |
| 1–19 | 574 | 819 | 170 | 142 | | 34 |
| 1–21 | 610 | 855 | 170 | 142 | | 35 |
| 1–23 | 646 | 891 | 170 | 142 | | 36 |
| 1–25 | 692 | 982 | 190 | 155 | | 42 |
| 1–27 | 728 | 1018 | 190 | 155 | | 43 |
| 1–30 | 782 | 1072 | 190 | 155 | | 45 |
| 1–33 | 836 | 1126 | 190 | 155 | | 49 |
| 1–36 | 890 | 1180 | 190 | 155 | | 51 |
| 2–2 | 258 | 483 | 148 | 117 | | 20 |
| 2–3 | 276 | 501 | 148 | 117 | | 20 |
| 2–4 | 294 | 519 | 148 | 117 | | 22 |
| 2–5 | 312 | 537 | 148 | 117 | | 23 |
| 2–6 | 340 | 585 | 170 | 142 | | 26 |
| 2–7 | 358 | 603 | 170 | 142 | | 26 |
| 2–9 | 394 | 639 | 170 | 142 | | 28 |
| 2–11 | 430 | 675 | 170 | 142 | | 29 |
| 2–13 | 476 | 766 | 190 | 155 | | 35 |
| 2–15 | 512 | 802 | 190 | 155 | | 36 |
| 2–18 | 566 | 856 | 190 | 155 | | 41 |
| 2–22 | 638 | 928 | 190 | 155 | | 42 |
| 2–26 | 720 | 1065 | 197 | 165 | | 52 |
| 3–2 | 258 | 483 | 148 | 117 | | 20 |
| 3–3 | 276 | 501 | 148 | 117 | | 20 |
| 3–4 | 294 | 519 | 148 | 117 | | 21 |
| 3–5 | 312 | 537 | 148 | 117 | | 21 |
| 3–6 | 330 | 555 | 148 | 117 | | 23 |
| 3–7 | 348 | 573 | 148 | 117 | | 24 |
| 3–8 | 376 | 621 | 170 | 142 | | 27 |
| 3–9 | 394 | 639 | 170 | 142 | | 28 |
| 3–10 | 412 | 657 | 170 | 142 | | 28 |
| 3–11 | 430 | 675 | 170 | 142 | | 29 |
| 3–12 | 448 | 693 | 170 | 142 | | 30 |
| 3–13 | 466 | 711 | 170 | 142 | | 31 |
| 3–15 | 502 | 747 | 170 | 142 | | 32 |
| 3–17 | 548 | 838 | 190 | 155 | | 38 |
| 3–19 | 584 | 874 | 190 | 155 | | 39 |
| 3–21 | 620 | 910 | 190 | 155 | | 42 |
| 3–23 | 656 | 946 | 190 | 155 | | 43 |
| 3–25 | 692 | 982 | 190 | 155 | | 44 |
| 3–27 | 728 | 1018 | 190 | 155 | | 45 |
| 3–29 | 764 | 1054 | 190 | 155 | | 46 |
| 3–31 | 810 | 1155 | 197 | 165 | | 54 |
| 3–33 | 846 | 1191 | 197 | 165 | | 55 |
| 3–36 | 900 | 1245 | 197 | 165 | | 57 |

Из документации производителя: Каталог PURITY серия PVT_PVS, стр. 7. Строка этой модели выделена.

## 5. Данные для заказа

| | |
|---|---|
| Наименование | Вертикальный многоступенчатый насос PURITY PVT 2-18 (N) |
| Артикул | 100602636 |
| Производитель (марка) | PURITY |
| Серия | PVT |
| Вид оборудования | Многоступенчатые вертикальные насосы |
| Вес, кг | 41 |
| Гарантия, мес | 36 |
| Страна производства | Китай |

## 6. Документация

### Инструкции и паспорта

- Инструкция по эксплуатации Purity
- Инструкция по эксплуатации насосов Purity

### Разрешительные документы

- Сертификат уполномоченного агента Purity
- Декларация о соответствии ЕАС

### Каталоги

- Каталог PURITY серия PVT_PVS
- Общий каталог насосов PURITY

### Гарантия

- Гарантийные обязательства

### Прочее

- Описание насоса Purity PVT 2-18 (N)
- Письмо официального дистрибьютора 2026
- Буклет - промышленные насосы Purity

Документы прилагаются к товару — в карточке товара и в архиве документов для тендера.